FICHE D'INSTALLATION

Kometa ES (1BC + 2IN)

59004601

Données techniques

- Poids (vide): 29kg
- Dimensions: 630 x 290 x 570 (hxlxp)
- Espace nécessaire : 910 x 590 x 620 (hxlxp)
- Puissance maximale : 230V (1,9kW)

INFORMATIONS GÉNÉRALES

Il est nécessaire que les points de raccordement d'eau et d'électricité soient suffisamment proches pour une installation correcte. (voir conditions d'installation)

La prise murale et le raccordement à l'eau doivent être dans la même pièce que la machine et à moins d'un mètre de l'équipement tout en restant facile d'accès.

L'équipement est uniquement adapté à une utilisation en intérieur (température : 5-32 ºC, humidité : < 80 % HR)

Placez l'équipement sur une surface stable ou un meuble conçu pour son poids total.
Notre technicien s'occupe de l'installation de la machine à partir de la prise murale et du robinet d'eau. Vous devez prévoir vous-même avant l'installation la prise et l'arrivée d'eau.

Si les conditions qui vous sont demandées avant la venue de notre technicien ne sont pas réunies, la machine à café risque de ne pas pouvoir être installée et des frais supplémentaires vous peuvent être facturés.

⚠ Attention : Cette machine peut contenir des traces de lait, ce qui peut représenter un risque d'allergie. Veuillez en informer les clients si nécessaire et/ou à base de risque.

Pour plus d'informations, vous pouvez prendre contact avec le service d'assistance technique à l'adresse email:
BE-LU-installations.Pro@JDEcoffee.com ou par l'intermédiaire de votre contact JDE.
Plus d'informations sur:
www.jacobsdouweegbertsprofessional.be

Vue de face

La machine peut être équipée de pieds de surélévation (fournis) pour faciliter le nettoyage du plan de travail. La hauteur, y compris les pieds, est de 665 mm.

JDE | PROFESSIONAL

230V

Sous réserve de changements. Toutes les mesures en mm.

FICHE D'INSTALLATION

Kometa ES (1BC + 2IN)

59004601

Données techniques

- Poids (vide): 29kg
- Dimensions: 630 x 290 x 570 (hxlxp)
- Espace nécessaire : 910 x 590 x 620 (hxlxp)
- Puissance maximale : 230V (1,9kW)

INFORMATIONS GÉNÉRALES

Il est nécessaire que les points de raccordement d'eau et d'électricité soient suffisamment proches pour une installation correcte. (voir conditions d'installation)

La prise murale et le raccordement à l'eau doivent être dans la même pièce que la machine et à moins d'un mètre de l'équipement tout en restant facile d'accès.

L'équipement est uniquement adapté à une utilisation en intérieur (température : 5-32 ºC, humidité : < 80 % HR)

Placez l'équipement sur une surface stable ou un meuble conçu pour son poids total.
Notre technicien s'occupe de l'installation de la machine à partir de la prise murale et du robinet d'eau. Vous devez prévoir vous-même avant l'installation la prise et l'arrivée d'eau.

Si les conditions qui vous sont demandées avant la venue de notre technicien ne sont pas réunies, la machine à café risque de ne pas pouvoir être installée et des frais supplémentaires vous peuvent être facturés.

⚠ Attention : Cette machine peut contenir des traces de lait, ce qui peut représenter un risque d'allergie. Veuillez en informer les clients si nécessaire et/ou à base de risque.

Pour plus d'informations, vous pouvez prendre contact avec le service d'assistance technique à l'adresse email:
BE-LU-installations.Pro@JDEcoffee.com ou par l'intermédiaire de votre contact JDE.
Plus d'informations sur:
www.jacobsdouweegbertsprofessional.be

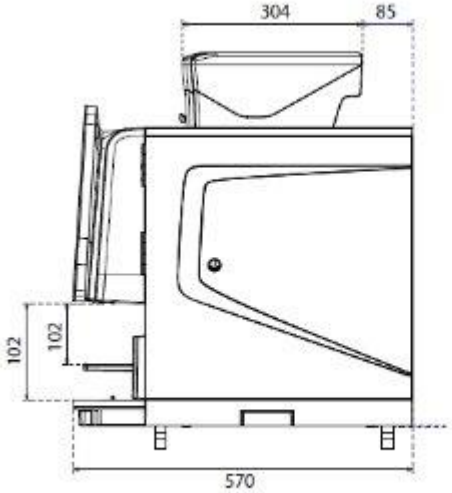

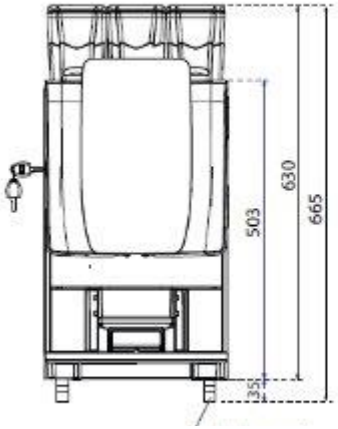

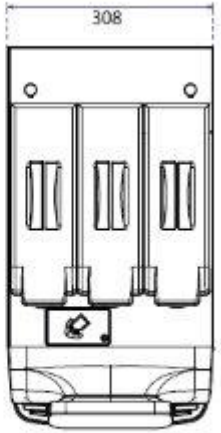

Pieds de surélévation

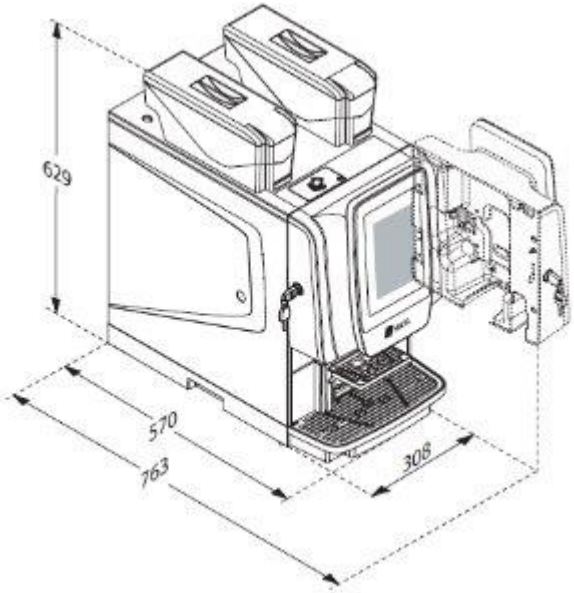

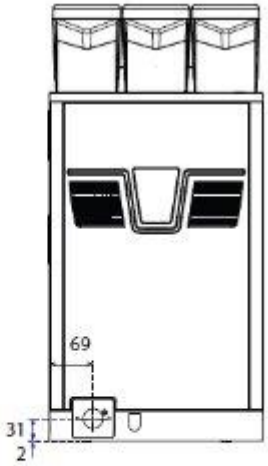

Sous réserve de changements. Toutes les mesures en mm.

FICHE D'INSTALLATION

Option Machine:

Pour l'installation d'une poubelle dans le meuble / sous-meuble, un passage optionnel est disponible.

Kit de drainage:

Vous pouvez choisir d'équiper votre machine d'un kit de drainage.

Système de chute à déchets au sol:

Vous pouvez choisir d'équiper votre machine d'un système de chute à déchets au sol.

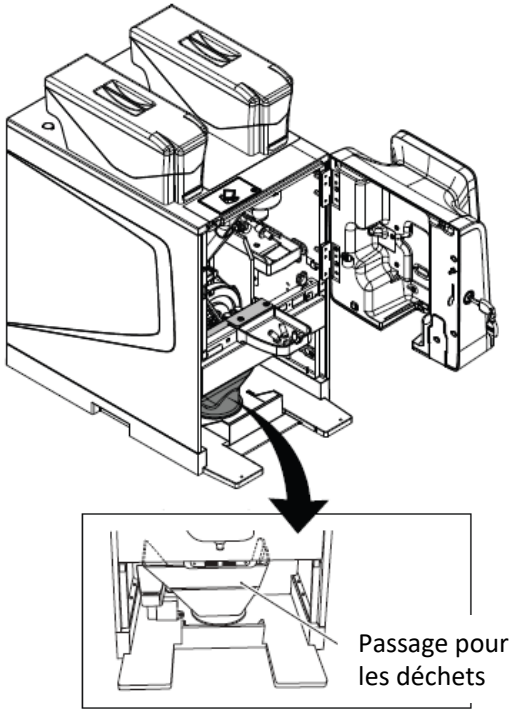

Vue de face

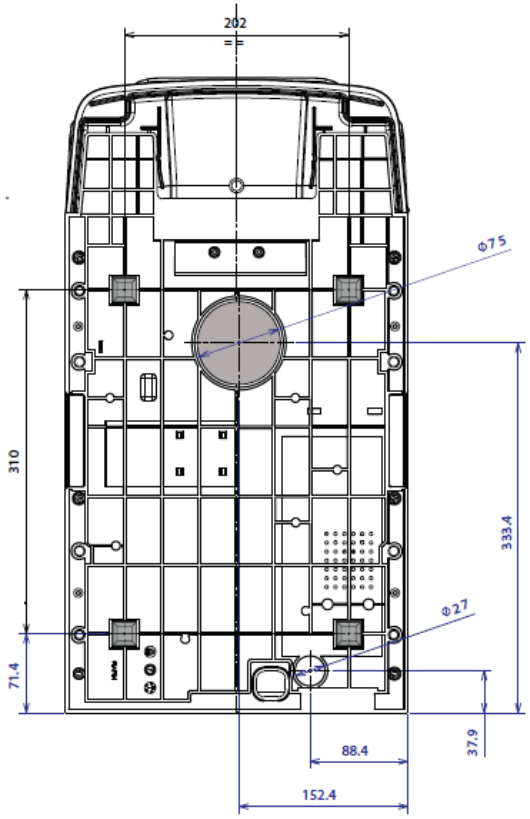

Sous réserve de changements. Toutes les mesures en mm.

FICHE D'INSTALLATION

Conditions d'installation

ÉLECTRICITÉ

- 230V avec prise de terre à max. 1 mètre de l'appareil
- Placé sur un groupe électrique séparé
- La puissance maximale est de : voir fiche technique de l'appareil
- La machine ne peut pas être (1) directement raccordés au secteur
- Les rallonges (2) ne sont autorisées que si elles sont adaptées et sûres. (voir accessoires)
- Distance minimale de 50 cm entre le point de raccordement d'eau et la prise murale
- La prise murale ne doit pas être placée sous le point de raccordement à l'eau
- La prise doit être à maximum 1 mètre de la machine

RACCORDEMENT À L'EAU POTABLE:

- L'épaisseur du tuyau doit être de 15 mm et équipée d'un clapet anti-retour contrôlable (3) et d'un robinet d'eau (4)
- Le robinet (4) doit avoir une connexion de 3/4 pouce ou 3/8 pouce
- La distance entre le tuyau d'eau et la machine à café ne doit pas dépasser 1 mètre
- Le robinet d'eau doit rester facilement accessible et dans la même pièce que l'appareil.
- Pression d'eau dynamique : Min. 1 bar à 10L/min
- Pression d'eau statique : max 8 bar sans choc
- Dureté de l'eau : ≤ 6º DH. Sinon, un filtre à eau Brita sera installé.

D'AUTRES PROVISIONS

- Pour les machines Espresso, entre autres, il doit y avoir une ouverture de +/- 8 cm (5) dans le meuble et un tuyau de vidange (6).
- Pour l'utilisation d'une évacuation des eaux usées, un tuyau d'évacuation de 50 mm (6) est applicable (à moins de 1 mètre (distance de l'appareil)
- Notre installateur s'occupe de mettre en place l'appareil à partir de la prise murale et du robinet d'eau. Vous devez prévoir vous-même les ouvertures de passage dans les plans de travail.

QUE DEVEZ-VOUS FOURNIR ?

ÉLECTRICITÉ (ACCESSIBLE, MAX. 1 MTR de la MACHINE)

230V

[1]

[2]

RACCORDEMENT EAU POTABLE (ACCESSIBLE, MAX. 1 MTR DE LA MACHINE)

[3] [4]

Responsabilité des clients

[4]

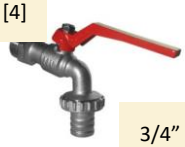

3/4”

[4]

3/4”

[4]

3/8”

D’autres Provisions

Câble et transit d’eau:

[5]

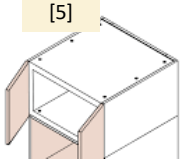

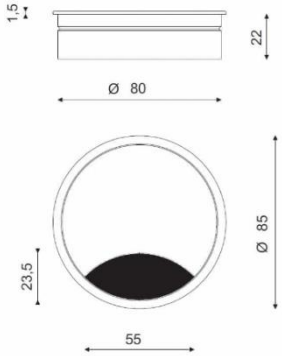

NB: la prise et l’accès à l’eau doivent toujours être accessibles

Accessoires

Filtre à eau Brita

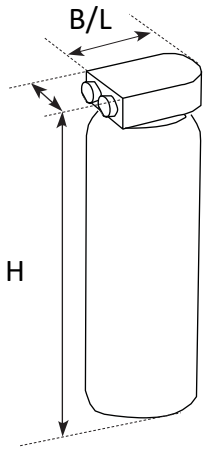

L'utilisation d'un filtre à eau est nécessaire si la dureté de l'eau est supérieure à 6° DH. Il doit être facilement accessible.

Waterontharder / Adoucisseur d'eau		Hoogte / Hauteur	Breedte / Largeur
Purity C300	81006063	464	125
Purity C500	81006064	553	149

Rallonge électrique

EXT CABLE DUO: MACH + OPTION 230V	Lengte Longeur	Capaciteit Capacité
81010650	2,5 mtr	3500W / 16A

Réservoir d'eau Flojet

En cas d'absence de raccordement permanent à l'eau, un kit de réservoir Flojet doit être utilisé.

Flojet 2x Bidon 16L (230V pomp)	Hoogte / Hauteur	Breedte / Largeur	Diepte / Profondeur
81003244	600	190	290

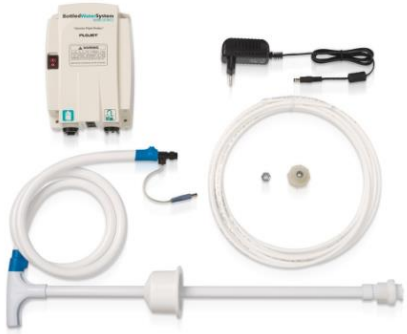

Sous réserve de changements. Toutes les mesures en mm.

Armoire *Basic*

Cabinet Basic 67 Wood

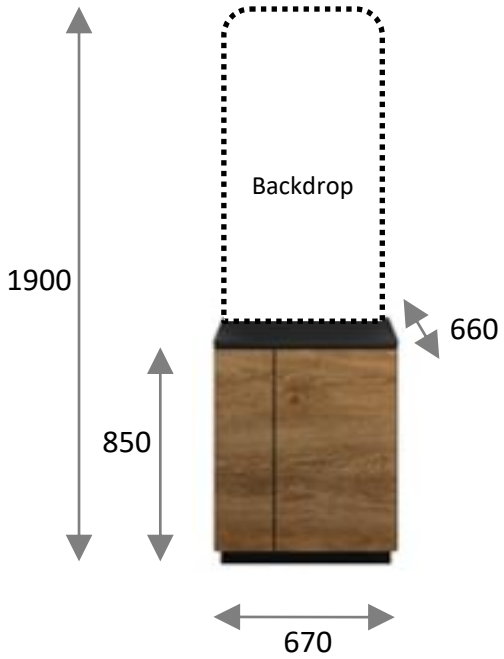

- Equipé d'un trou pour passer le câble d'alimentation
- Le Cabinet Basic 67 Wood ne convient pas à la machine espresso avec l'option frigo
- Chariot à grandes roulettes en option

Cabinet Basic 90 Wood

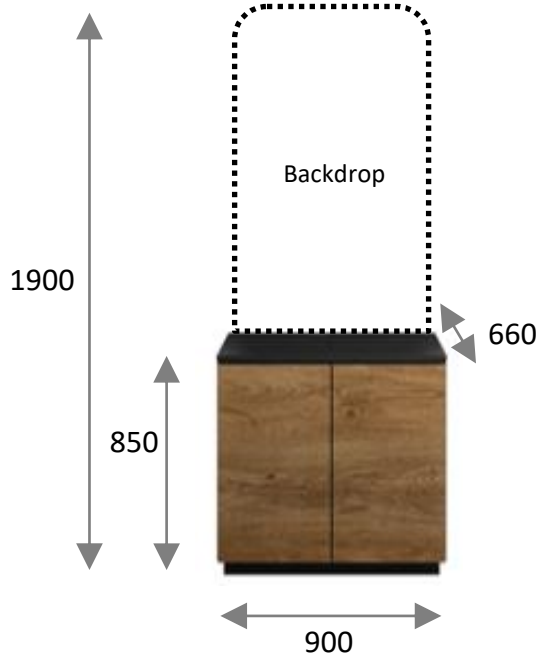

- Equipé d'un trou pour passer le câble d'alimentation
- Chariot à grandes roulettes en option

Option de fond

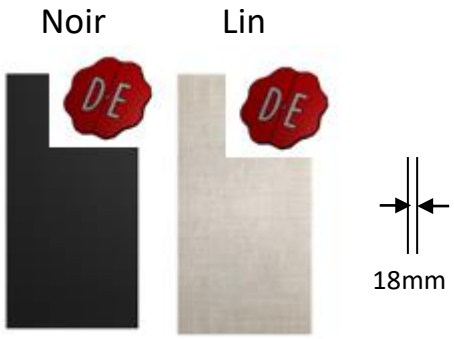

Trou pour câble d'alimentation

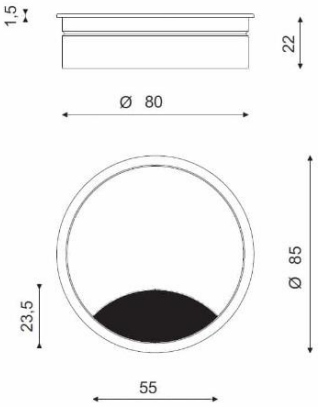

Sous réserve de changements. Toutes les mesures en mm.

Armoire *Standard*

Cabinet Standard 67 Wood

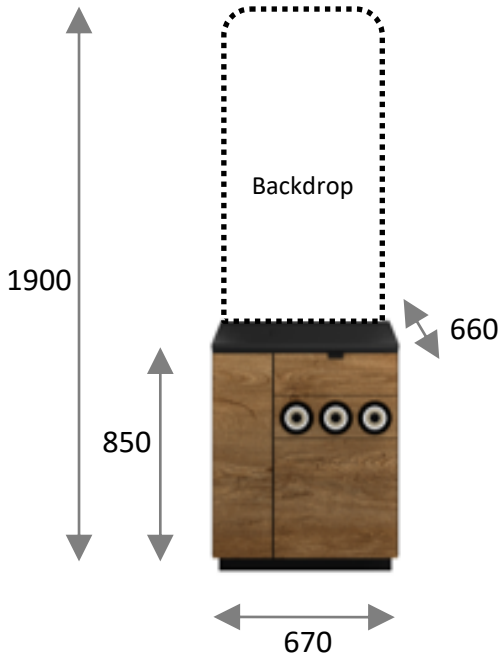

- 3 distributeurs et 1 tiroir
- Equipé d'un trou pour passer le câble d'alimentation
- Le Cabinet Basic 67 Wood ne convient pas à la machine espresso avec l'option frigo
- L'armoire ne convient pas à l'alimentation d'eau Flojet.
- Chariot à grandes roulettes en option

Cabinet Standard 90 Wood

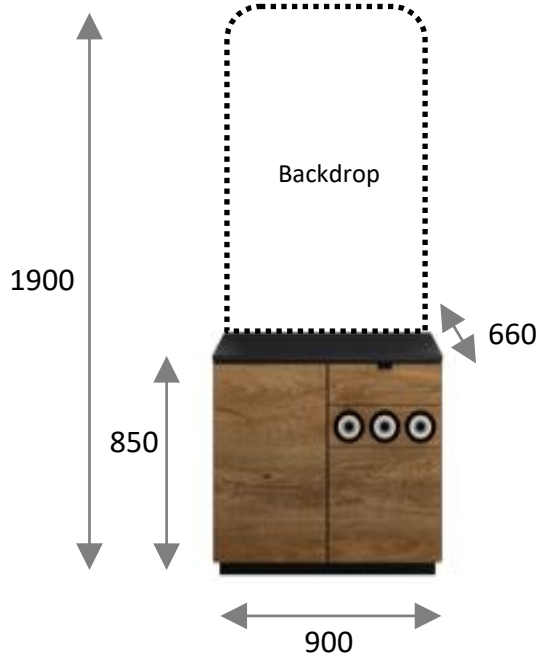

- 3 distributeurs et 1 tiroir
- Equipé d'un trou pour passer le câble d'alimentation
- Chariot à grandes roulettes en option

Option de fond

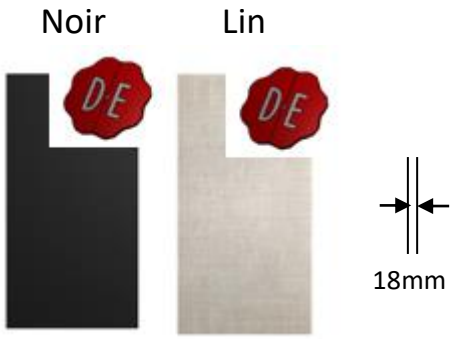

Trou pour câble d'alimentation

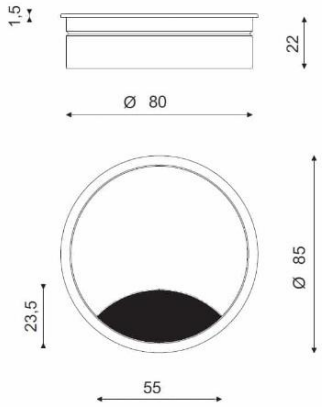

Sous réserve de changements. Toutes les mesures en mm.